NISSEN

NISSEN HIGH-STRENGTH BLIND RIVET SERIES

高強度構造用ブラインドリベット

N フィックスボルト®

近日発売予定

●せん断・引張共に強度が高く、構造部の接合に最適です。
●１サイズで広範囲な板厚に対応します。
●下穴との隙間を充填するホールフィル機能により、高い耐振動性を発揮します。
●溶接、ボルトナット接合からの工法切替にご検討頂けます。

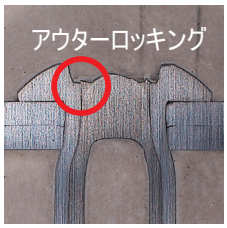

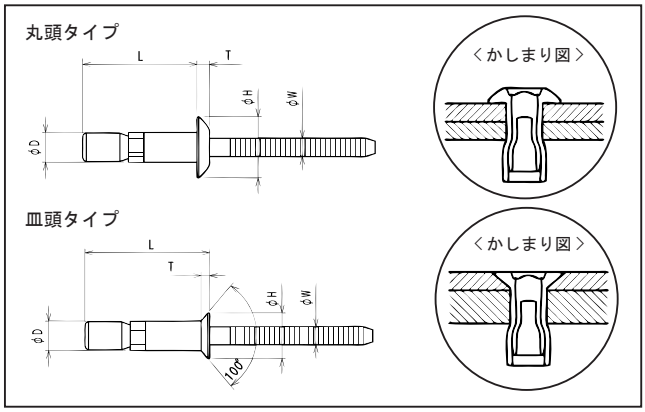

※ N フィックスボルトはマンドレル残頭部を保持するロッキング機構を備えています。
ご使用の際にはリベッター側に専用のノーズピースが必要です。
詳しくはお問合せ下さい。

NS　丸頭 / 皿頭

［リベットボディ］スチール（炭素鋼）
［マンドレル］　スチール（炭素鋼）

頭部形状	φD (mm)	下穴径φ (mm)	品番	適正かしめ板厚 (mm)	L (mm)	T (mm)	φH (mm)	φW (mm)	参考強度 (N) 引張り	せん断	芯抜け	小箱入数 (本)	梱包入数 (本)
丸頭	4.8	4.9～5.0	NS48069FB	1.7～6.9	18.6	2.0	9.8	3.1	4,800	6,100	900	500	2,000
			NS48110FB	1.7～11.0	25.0								
	6.4	6.6～7.0	NS64095FB	2.1～9.5	24.0	2.65	12.8	4.1	9,800	11,300	1,100	250	1,000
			NS64159FB	2.1～15.9	33.0								
皿頭	6.4	6.6～7.0	NS64120KFB	3.2～12.0	26.1	2.0	10.0	4.1	9,800	11,300	1,100	250	1,000
			NS64184KFB	10.5～18.4	36.3								

※NS64120KFB及びNS64184KFBの上位（皿加工側）の板厚条件は2.3mm厚以上とする。

NA　丸頭

［リベットボディ］アルミニウム合金
［マンドレル］　アルミニウム合金

頭部形状	φD (mm)	下穴径φ (mm)	品番	適正かしめ板厚 (mm)	L (mm)	T (mm)	φH (mm)	φW (mm)	参考強度 (N) 引張り	せん断	芯抜け	小箱入数 (本)	梱包入数 (本)
丸頭	6.4	6.6～7.0	NA64095FB	2.1～9.5	24.0	2.65	12.8	4.1	4,000	5,300	500	250	1,000
			NA64159FB	2.1～15.9	33.0								

NST　丸頭 / 皿頭

［リベットボディ］ステンレス（オーステナイト系）
［マンドレル］　ステンレス（オーステナイト系）

頭部形状	φD (mm)	下穴径φ (mm)	品番	適正かしめ板厚 (mm)	L (mm)	T (mm)	φH (mm)	φW (mm)	参考強度 (N) 引張り	せん断	芯抜け	小箱入数 (本)	梱包入数 (本)
丸頭	4.8	4.9～5.0	NST48069FB	1.7～6.9	18.6	2.0	9.8	3.1	4,400	6,400	460	500	2,000
			NST48110FB	1.7～11.0	25.0								
	6.4	6.6～7.0	NST64095FB	2.0～9.5	24.0	2.65	12.8	4.1	9,000	11,300	1,100	250	1,000
			NST64159FB	2.0～15.9	33.0								
皿頭	6.4	6.6～7.0	NST64120KFB	4.0～12.0	26.1	2.0	10.0	4.1	8,200	11,300	1,100	250	1,000

※NST64120KFBの上位（皿加工側）の板厚条件は2.3mm厚以上とする。

N フィックス
ボルト ECO

高耐食・電食軽減タイプ

NH　丸頭 / 皿頭

［リベットボディ］スチール＋特殊表面処理
［マンドレル］　ステンレス（オーステナイト系）

●特殊表面処理を施したボディとステンレスマンドレルを採用。
●高耐食めっき鋼材の接合や高い耐食性を要求される環境や部位に最適です。

頭部形状	φD (mm)	下穴径φ (mm)	品番	適正かしめ板厚 (mm)	L (mm)	T (mm)	φH (mm)	φW (mm)	参考強度 (N) 引張り	せん断	芯抜け	小箱入数 (本)	梱包入数 (本)
丸頭	4.8	4.9～5.0	※ NH48069FB	1.7～6.9	18.6	2.0	9.8	3.1	4,800	6,000	500	500	2,000
			※ NH48110FB	1.7～11.0	25.0								
	6.4	6.7～7.0	※ NH64095FB	2.1～9.5	24.0	2.65	12.8	4.1	9,800	10,800	1,100	250	1,000
			※ NH64159FB	2.1～15.9	33.0								
皿頭	6.4	6.7～7.0	※ NH64120KFB	4.0～12.0	26.1	2.0	10.0	4.1	9,800	10,800	1,100	250	1,000
			※ NH64184KFB	10.5～18.4	36.3								

※印は受注生産品です。
※NH64120KFB及びNH64184KFBの上位（皿加工側）の板厚条件は2.3mm厚以上とする。
■規格寸法については、品質向上の観点から予告なく変更する場合がございます。予めご了承ください。■強度は当社規定の試験結果によるものであり、設計に関しては十分な安全率をご考慮ください。

ニッセンリベット株式会社／ニッセングループ
https://www.nissen-co.co.jp
お問合せはホームページ内フォームへ

ISO9001
認証取得
(JQA-QM5973)